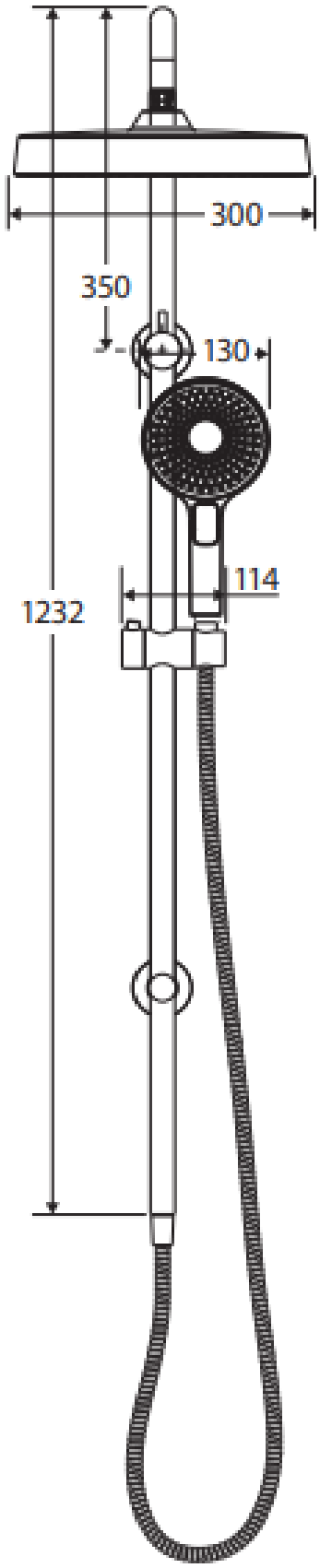
300
350
130
114
1232

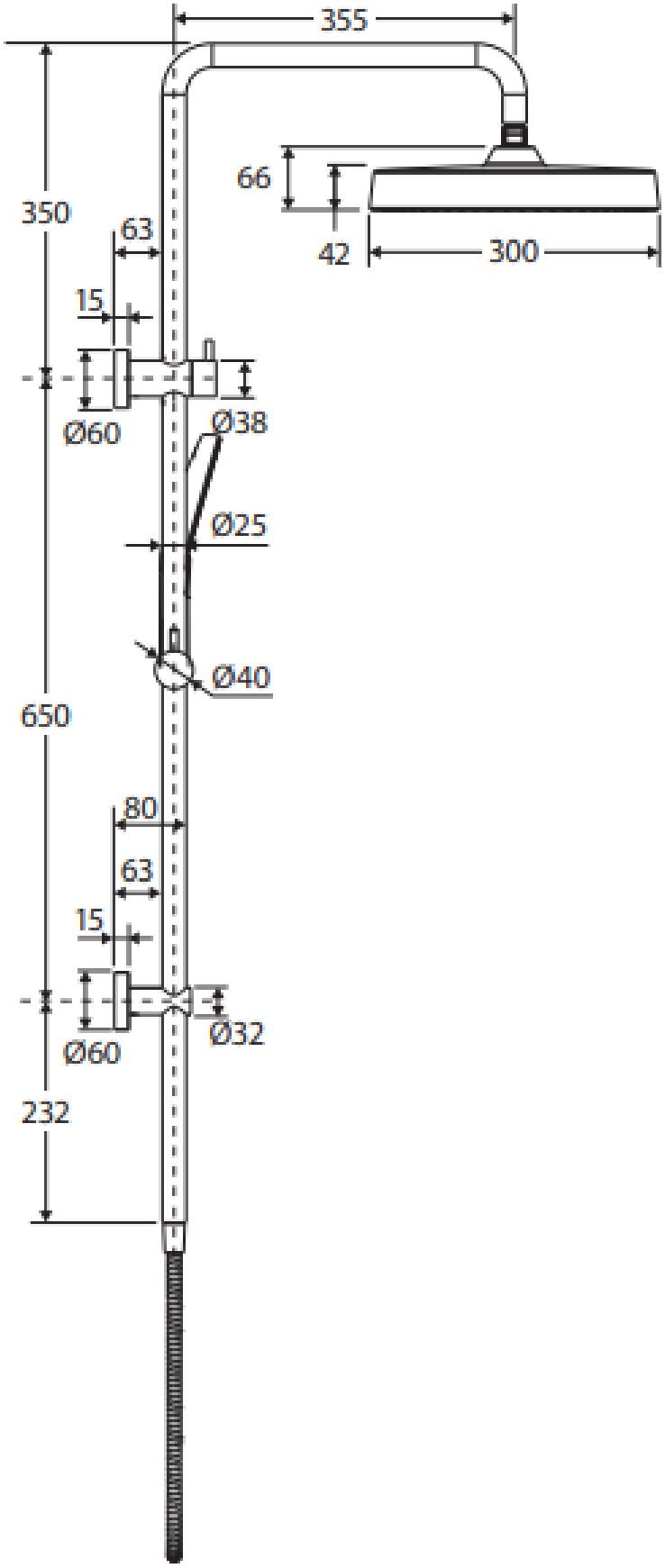
355
66
42
300
350
63
15
Ø60
Ø38
Ø25
Ø40
650
80
63
15
Ø60
Ø32
232